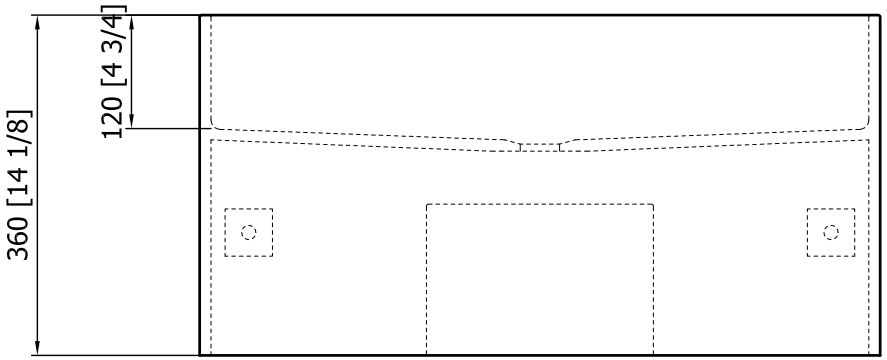

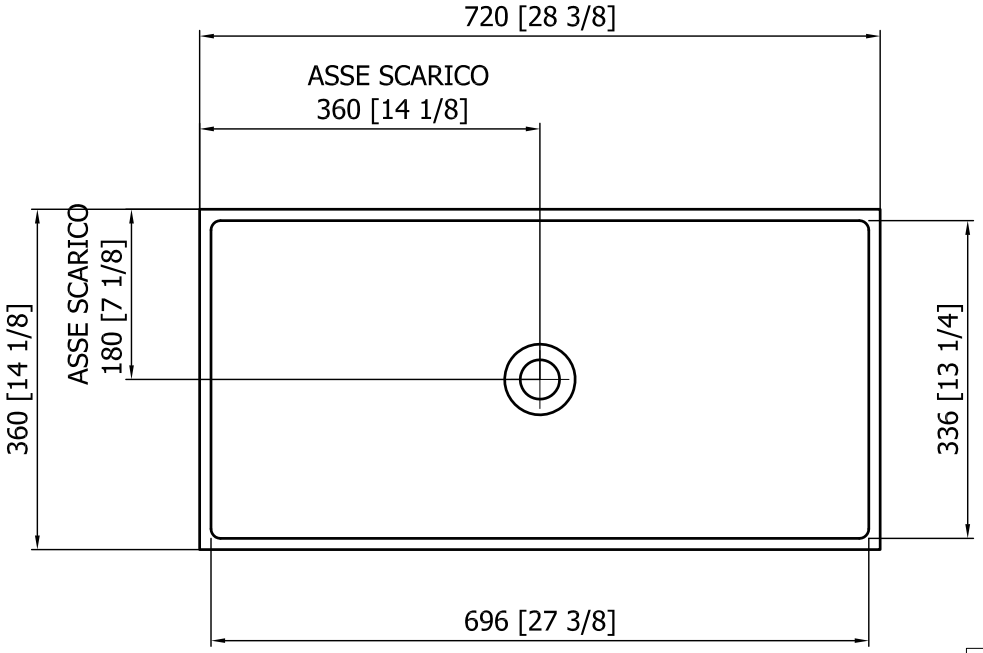

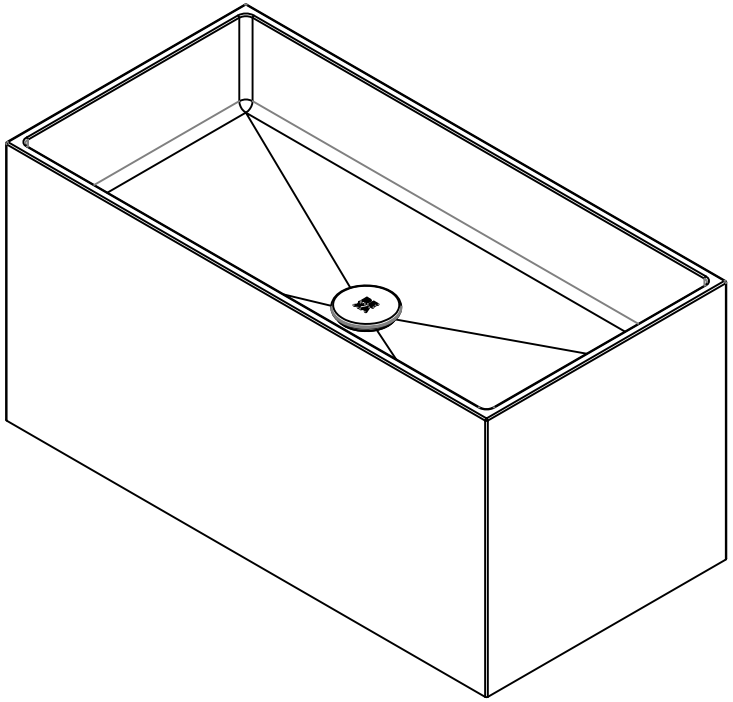

Lavabo compreso di piletta a scarico libero
Washbasin with plug
Washbecken mit Abfluss frei
Vasque à poser avec bonde à vidage fixe
Lavabo con desagüe libre
раковина в комплекте с донным клапаном

REXA DESIGN	QUOTE ESPRESSE IN MILLIMETRI			RIFERIMENTO LAVABO SOSPESO UNICO L.72 P.36 H.36	SIMBOLOGIA △ LATO A VISTA
	MATERIALE CORIAN				FORMATO A3
	FINITURA			QUANTITA'	
	DATA MODIFICA	REV.	DESCRIZIONE		
UFF.TECNICO / DATA					VALORE QUOTE DEL GREZZO (XXX)
					VALORE QUOTE FINITO (XXX)
FOGLIO / SCALA				CODICE 02UN42101	VALORE QUOTE MODIFICATO (XXX)
					VALORE QUOTE CRITICHE (XXX)

Il presente disegno è di proprietà di REXA DESIGN. Si fa divieto a chiunque di riprodurlo o renderlo norto a terzi senza nostra autorizzazione.

The drawing remains the property of REXA DESIGN. Without our explicit authorization it is strictly forbidden to copy it, or make its contents known to others