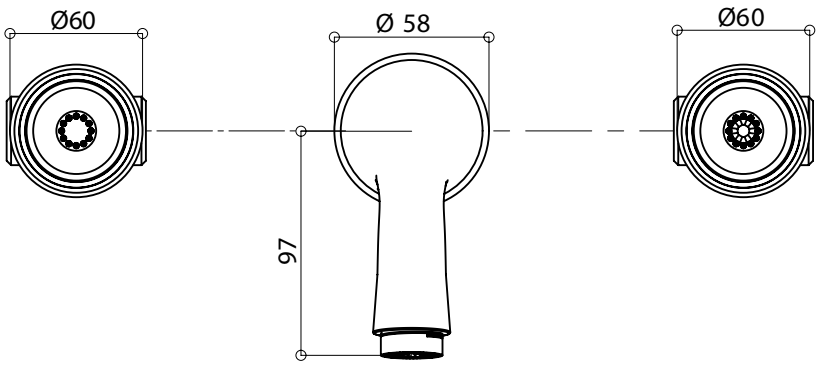

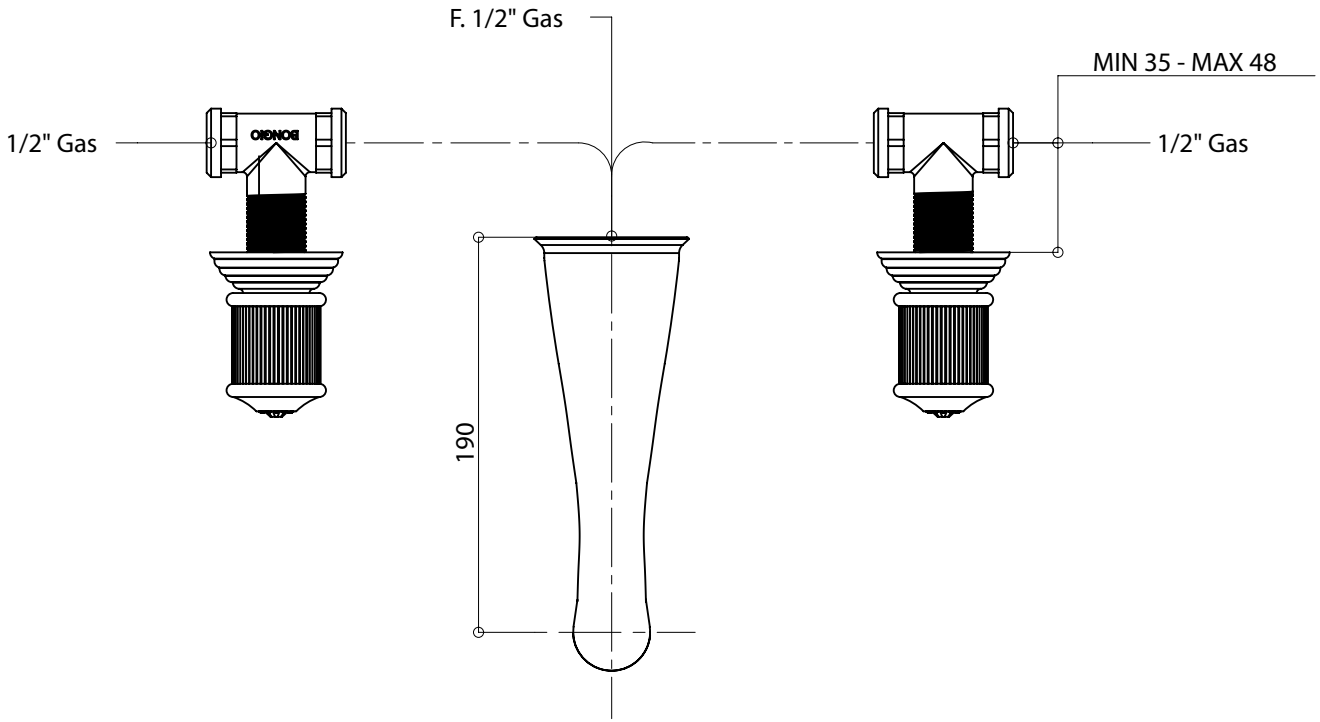

Cod. 06538 Trasparente/Transparent

Cod. 65538 Blu e rosso/Blue and red

Impero

© Copyright of Bongio s.r.l.

Gruppo lavabo incasso a parete, bocca 190 mm

Wall basin mixer with 190 mms spout

Mario Bongio s.r.l.
Via Aldo Moro, 2
28017 San Maurizio d'Opaglio (NO) - Italy
tel: +39 0322 967248 **fax:** +39 0322 950012
www.bongio.com