Душ - LULU
Душевая стойка с душевым однорычажным смесителем - Dark Platinum matt
Артикульный номер: 36 112 970-99

- вылет душа со стойкой 450 мм
- верхний душ: дождевая струя
- тропический верхний душ Ø 220 мм
- Верхний душ с системой защиты от известковых отложений
- расход душа макс. 8,6 л/мин
- высота от смесителя до верхнего душа (до нижнего края) 985 мм
- высота от смесителя до верхней точки стойки 1170 мм
- металлический душевой шланг 1750 мм со встроенной защитой от перекручивания
- присоединение 1/2"
- настенная штанга со скользящим элементом
- Диаметр трубы 23,5 мм
- автоматическое переключение душевая стойка / ручной душ
- Группа смесителей согл. DIN 4109: 1
- В данное изделие ручной душ не входит!
- Защищён от обратного потока.

Dark Platinum matt

Для данного артикула требуются комплектующие.

размерный чертеж

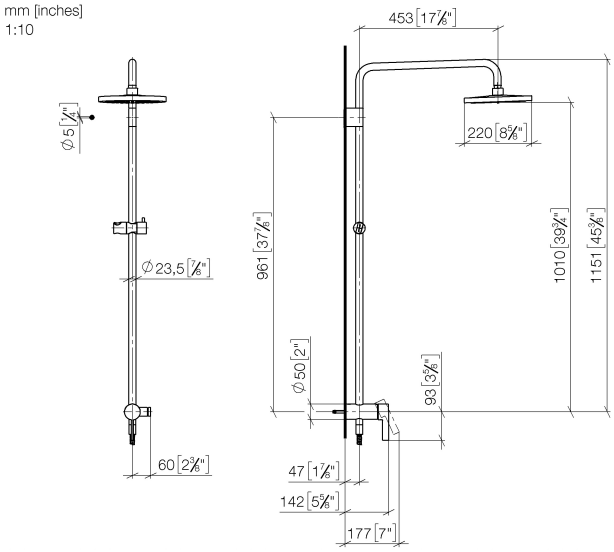

Все величины в мм / дюймах = мм x 0,0394

Мы оставляем за собой право на изменение моделей, товарного ассортимента и технических характеристик. Наличие погрешностей не исключается.