MARVEL 8580

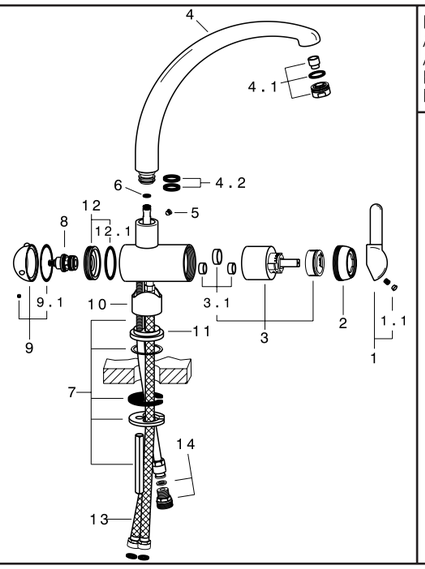

N. RICAMBIO ARTICLE N. ARTICLE N. EINZELHEIT NR. N. DE REPUESTOS	
1	12660
1.1	12661
2	12665
3	107
3.1	10005
4	14028
4.1	14029
4.2	10455
5	10459
6	14030
7	12180
8	14021
9	14033
9.1	10419
10	10835
11	14034
12	14031
12.1	14032
13	14540

VORBEMERKUNGEN
Die Leitungen gründlich ausspülen, um die Schmutzreste zu entfernen.

MONTAGE
En Wasserhahn im Loch anbringen und sich dabei vergewissern, daß zwischen dem Hahn und er Auflageebene eine Dichtung vorhanden ist. Das Ganze mittels eigens dafür bestimmter chraubenmutter, Unterlegscheibe und Dichtung festmachen(7). Die Zuleitungsschläuche Röhre am assernetz anschließen(8). (Art. 8545) Den Schlauch der Dusche an den Verbindungsschlauch (10) anschließen und nicht vergessen die Dichtung dazwischenzulegen. Das Gegengewicht (11) so abringen, dass ein perfektes Einfahren der Brause garantieret wird.
ACHTUNG: Während des Anschließens dem elektrischen Netz soll der flexible Schlauch fest gehalten werden, um zu vermeiden, dass er sich von dem Mischerkörper herausschraubt.

ERSETZUNG DER GROSSEN SCHRAUBE
Bevor man mit den Regelungsoperationen oder mit dem Auswechseln der Kartusche beginnt, sich ergewissern, daß das Wasser der Hauptanlage zugedreht und der Griff auf die zentrale position estellt ist. Den Schraubverschluß abnehmen, die Schraube iockern(1.1) und den Griff(1) herausnehmen, obei man nach oben zieht. Die Nutmutter(2) losschrauben; sobald man die Kartusche(3) herausgenommen at, mit der Regelung beginnen: den Ring herausnehmen und den auf die gewünschte Position instellen. Bitte darauf achten dass, von der Anfangsposition, die Warmtemperatur reduziert wird, ndem man den Ring nach dem Merkzeiger Minus(-) dreht und die Kaltemperatur begrenzt wird ndem man nach dem Merkzeiger plus(+) dreht. Die Kartusche(3) wieder hineinstecken und sich ergewissern, daß die beiden Zentrierzapfen in den jeweiligen Sitz genau hinein passen und daß ie Dichtungen gut sitzen; dann die Nutmutter(2) und den Griff(1) wieder montieren.

WARTUNG UND REINIGUNG
Den Lüftungsfilter periodisch und sofort nach erstmaligem Gebrauch reinigen, um Durchflußverminderungen zu vermeiden. ußerdem wird empfohlen, den Wasserhahn ausschließlich mit Wasser und Seife zu putzen und die Verwendung von Reinigungs - und Schleifmitteln absolut zu vermeiden. Die Firma Newform S.p.A. haftet nicht für Schäden, die durch Nichtbeachtung solcher Vorschriften verursacht werden.

MARVEL 8545

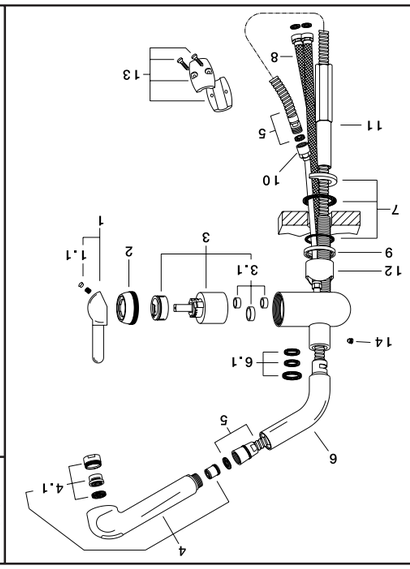

N. RICAMBIO ARTICLE N. ARTICLE N. EINZELHEIT NR. N. DE REPUESTOS	
1	12660
1.1	12661
2	12665
3	107
3.1	10005
4	350
4.1	66
5	354
6	14023
6.1	14024
7	12290
8	10414
9	14025
10	16593
11	10251
12	10835
13	10618
14	10236

PRÉLIMINAIRES
Bien rincer tous les tuyaux pour éliminer les saletés.

MONTAGE
Placer le robinet dans le trou en contrôlant qu'il y ait un joint entre le robinet et le plan d'appui. Bloquer le tout avec l'écrou, la rondelle et le joint correspondants (7). Raccorder les flexibles d'alimentation (8) au réseau hydrique. (Art. 8545) Raccorder le flexible de la douchette avec raccordement (10) n'oublier pas d'interposer le joint . Appliquer le contrepoids (11) afin que la douchette puisse rentrer correctement.
ATTENTION: Pendant la connexion au réseau hydrique, tenir le flexible immobile pour éviter qu'il se dévisse du corps du robinet.

REPLACEMENT DE LA TÊTE
Avant de commencer les opérations de réglage ou replacement de la cartouche, s'assurer que l'eau de l'installation principale soit fermée et que la poignée soit en position centrale. Enlever la bouchon desserrer la vis (1.1) et, en tirant, extraire la poignée (1). Desserrer l'embout (2), et une fois la cartouche (3) enlevée procéder au réglage: enlever l'anneau et le placer dans la position désirée en considérant que, de la position centrale, si on le tourne vers la marque moins (-) la température de l'eau chaude est limitée, contrairement, vers la marque plus (+) sera limitée la température de l'eau froide. Réintroduire la cartouche (3) en s'assurant que les deux goujons de centrage entrent à leurs places et que les joints soient bien placés; remonter l'embout (2) et la poignée (1).

ENTRETIEN ET NETTOYAGE
Nettoyer régulièrement le brise-jet après chaque utilisation afin d'éviter les réductions de débit.
Par ailleurs, il est conseillé de ne nettoyer le robinet qu'avec de l'eau et du savon. Ne jamais utiliser de détergents ou de produits abrasifs. La Maison Newform S.p.A. ne répond pas des dommages causés par l'inobservation de ces règles.

MARVEL 8620-8625-8640

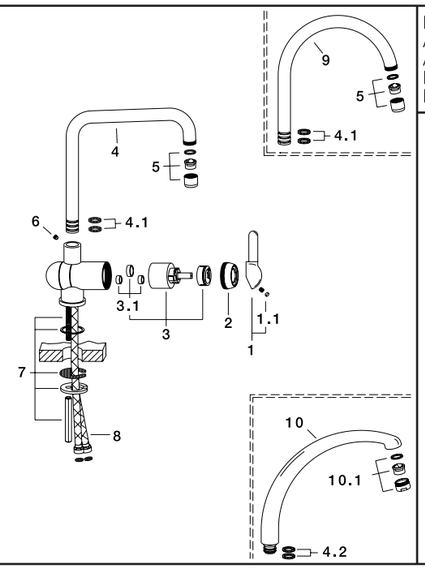

N. RICAMBIO ARTICLE N. ARTICLE N. EINZELHEIT NR. N. DE REPUESTOS	
1	12660
1.1	12661
2	12665
3	107
3.1	10005
4	10440
4.1	10457
4.2	10455
5	30
6	10459
7	12180
8	18057
9	10441
10	13969
10.1	98

PRELIMINARES
Enjuagar bien toda la cañería para eliminar los resíduos de suciedad.

MONTAJE
Colocar el grifo en el agujero controlando que la guarnición esté situada entre el grifo y el plano de apoyo. Bloquear todo por medio de la tuerca, de la arandela y de la gurnición (7). Proceder al colegamiento con la red hídrica de los flexibles de alimentación (8). (Art. 8545) Abrochar lo flexible de la maneta ducha con l' adaptator (10) acordándose de interponer la guarnición. Aplicar el contrapeso (11) de manera que pueda entrar perfectamente en la ducha.
CUIDADO: Durante la conexión a la red hídrica mantengan firme el flexo para evitar que se destornille del cuerpo del grifo.

SOSTITUCIÓN DE LA ROSCA DE EXTRUSIÓN
Antes de comenzar cerrar el agua de la red ídrica y asegurarse que la manija este en posicion central. Quitar la tapita, aflojar el tornillo (1.1) y tirando, extraer la manija (1). Stornillar la virola (2) y luego de extraer el cartucho (3) effectuar la regulación: quitar el anillo y ponerlo en la posición querida, considerando que, girandolo hacia el indicador menos (-) se limita la temperatura del agua caliente y girandolo hacia el indicador (+) se limita la temperatura del agua fria. Colocar el cartucho (3) asegurandose que los dos pernos entren en sus asientos correspondientes y que las arandelas estén bien colocados; recomponer el anillo (2) y la manija (1).

MANUTENZIÓN Y LIMPIEZA
Limpiar periódicamente e inmediatamente después de su primera utilización el filtro aireador, con el fin de evitar reducciones de potencia. Se aconseja limpiar el grifo exclusivamente con agua y jabón evitando absolutamente utilizar detersivos y abrasivos. La Newform S.p.A. no responderà de los daños causados por el incumplimiento de tales reglas.

MARVEL 8523-8528-8543

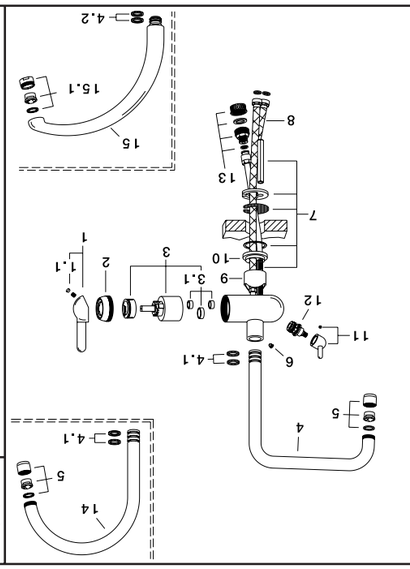

N. RICAMBIO ARTICLE N. ARTICLE N. EINZELHEIT NR. N. DE REPUESTOS	
1	12660
1.1	12661
2	12665
3	107
3.1	10005
4	10440
4.1	10457
4.2	10455
5	30
6	10459
7	12180
8	14540
9	10835
10	14022
11	14020
12	14021
13	10227
14	10441
15	13969
15.1	98

PRELIMINARY ACTIONS
Rinse all pipes thoroughly to eliminate any dirt residue.

ASSEMBLY
Position the tap in the hole making sure the seal between the tap and the supporting surface is in place. Fasten everything by means of the giving nut, washer and gasket (7). Connect the supplying flexible hoses to the main water supply (8). (Art. 8545) Fasten the flexible hose of the shower with adapter (10), inserting the gasket in between. Apply the counterweight (11) to guarantee perfect re-entry of the shower line.
WARNING: During the connection to the water network, keep the hose steady to prevent it from unscrewing from tap's body.

ADJUSTMENT OF THE MAXIMUM TEMPERATURE LIMITER OR CARTRIDGE REPLACEMENT
Before commencing adjustment or cartridge replacement operations, ensure that the water has been turned off at the mains and that the handle is in central position. Remove the plug, loosen the screw (1.1) and by pulling, remove the handle (1). Loosen the threaded ring (2) , and once the cartridge (3) has been removed, proceed to adjustment: remove the ring and adjust it to the desired position considering that, from the central position, by turning it towards the negative sign (-) the temperature is reduced, contrarily, by turning it towards the plus sign (+) the cold will be reduced. Fit the cartridge (3) once again, ensuring that the two centring pins enter their respective seats and that the gaskets are correctly positioned. Re-fit the ring (2) and handle (1).

MAINTENANCE AND CLEANING
Clean the aerator filter regularly and immediately after the first use to avoid a reduction in the flow rate. It is also advised to clean the tap exclusively with water and soapy sponges, alcohol or acid based cleaning agent. Newform S.p.A. will not respond to any damages caused by failure to observe the above rules.

MARVEL 8520-8525-8540

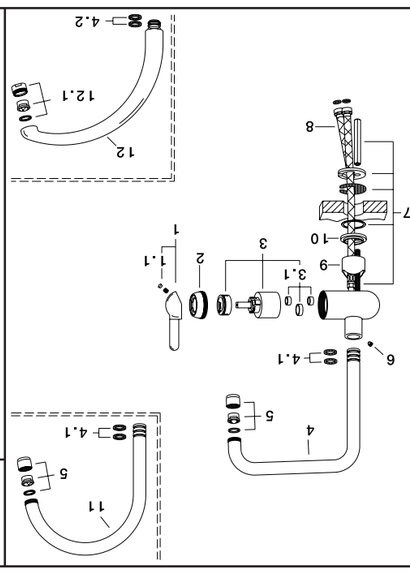

N. RICAMBIO ARTICLE N. ARTICLE N. EINZELHEIT NR. N. DE REPUESTOS	
1	12660
1.1	12661
2	12665
3	107
3.1	10005
4	10440
4.1	10457
4.2	10455
5	30
6	10459
7	12180
8	14540
9	10835
10	10458
11	10441
12	13969
12.1	98

PRELIMINARI
Risciacquare bene tutte le tubazioni per eliminare i residui di sporco.

MONTAGGIO
Posizionare il rubinetto nel foro assicurandosi della presenza della guarnizione tra il rubinetto e il piano di appoggio. Bloccare il tutto tramite apposito dado, rondelle e guarnizione (7). Procedere al collegamento con la rete idrica dei flessibili di alimentazione (8). (Art. 8545) Allacciare il flessibile della doccetta al flessibile con raccordo (10) ricordandosi di interporre la guarnizione. Applicare il contrappeso (11) in modo che possa garantire un perfetto rientro della doccetta.
ATTENZIONE: Durante l'allacciamento alla rete idrica, tenere fermo il flessibile per evitare che si sviti dal corpo del rubinetto.

REGOLAZIONE DEL LIMITATORE TEMPERATURA MAX O SOSTITUZIONE CARTUCCIA
Assicurarsi che la linea di alimentazione principale sia chiusa e che la manigliа sia in posizione centrale. Togliere il tappino ed allentando la vite (1.1) rimuovere la manigliа (1). Svitare la ghiera (2), estrarre la cartuccia (3) e procedere con la regolazione ruotando l'anello contrassegnato verso il segno (-), dalla posizione da cui si è sfilato, per limitare la temperatura dell'acqua calda e viceversa per l'acqua fredda. Reinfrodurre la cartuccia (3) nell'apposita sede assicurandosi del corretto posizionamento delle guarnizioni. Rimontare quindi ghiera (2) e manigliа (1).

MANUTENZIONE E PULIZIA
Si consiglia di pulire il filtro aeratore dopo il primo utilizzo e di ripetere periodicamente tale operazione onde evitare riduzioni di portata. Si raccomanda inoltre di eseguire la pulizia del rubinetti esclusivamente con acqua e sapone, evitando l'impiego di detersivi abrasivi (in polvere o liquidi), sgugne abrasive o altri prodotti contenenti alcool, acidi od altre sostanze aggressive. La Newform S.p.A. non risponderà dei danni causati dall'inosservanza di tali regole.

Si certifica che tutte le parti e componenti di origine nazionale ed estera, contenute in questo prodotto (L.166/2009) sono state accuratamente controllate e collaudate nei nostri stabilimenti.

newform

MARVEL

8520-8525-8540
8523-8528-8543
8545
8580
8620-8625-8640

Istruzioni di montaggio
Instructions for the assemblage
Instructions de montage
Montageanweisungen
Instrucciones para el montaje

L 077/2

Newform S.p.A. Via Marconi, 25/A
Frazione Vintebbio - Serravalle Sesia 13037 (VC) Italy
Tel. +39 / 0163452011 (r.a.) - Fax commerciale +39 / 0163459745
Fax amministrativo +39 / 0163458983
www.newform.it - e-mail: newform@newform.it