Model/Modelo/Modèle
RP91950▲

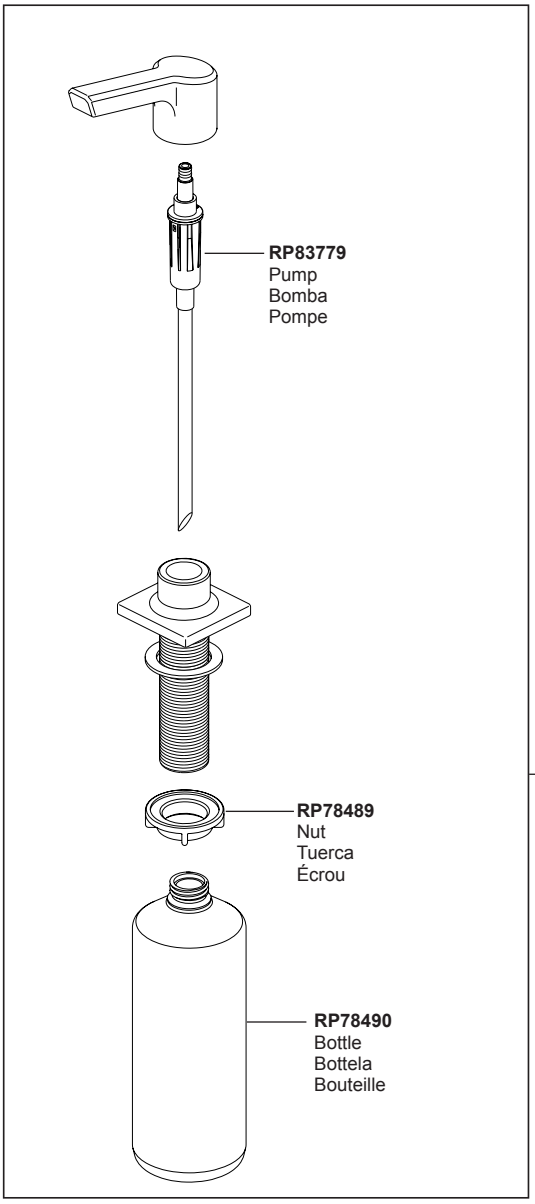

▲ Specify Finish/ Especifíque el Acabado / Précisez le Fini