MASQUE DE FEMME, LUNAIRE

A2R-300

Перелив для ванны - модель THG

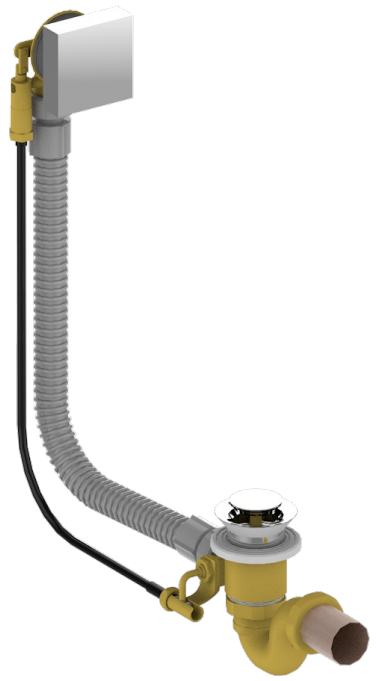

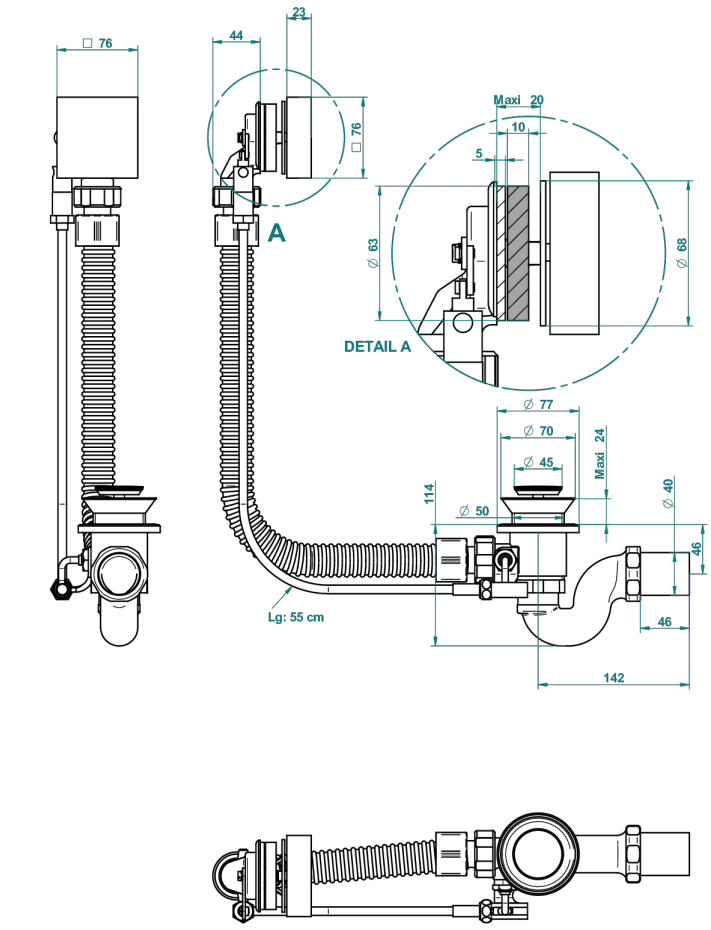

ХАРАКТЕРИСТИКИ

- Masque de Femme, lunaire
- Перелив для ванны - модель THG

ДОСТУПНЫЕ ВАРИАНТЫ ПОКРЫТИЙ

Аранья (чёрный никель) - D24
Золото - F01
Матовое золото - F07
Матовое светлое золото - F31
Матовый никель - C01
Матовый хром - C02
Никель - B01
Розовое золото - F27
Сатинированное золото - F03
Сатинированное светлое золото - F32
Сатинированный хром - C03
Светлое золото - F30
Серебро с родием - F18
Хром - A02
Хром/золото - G02