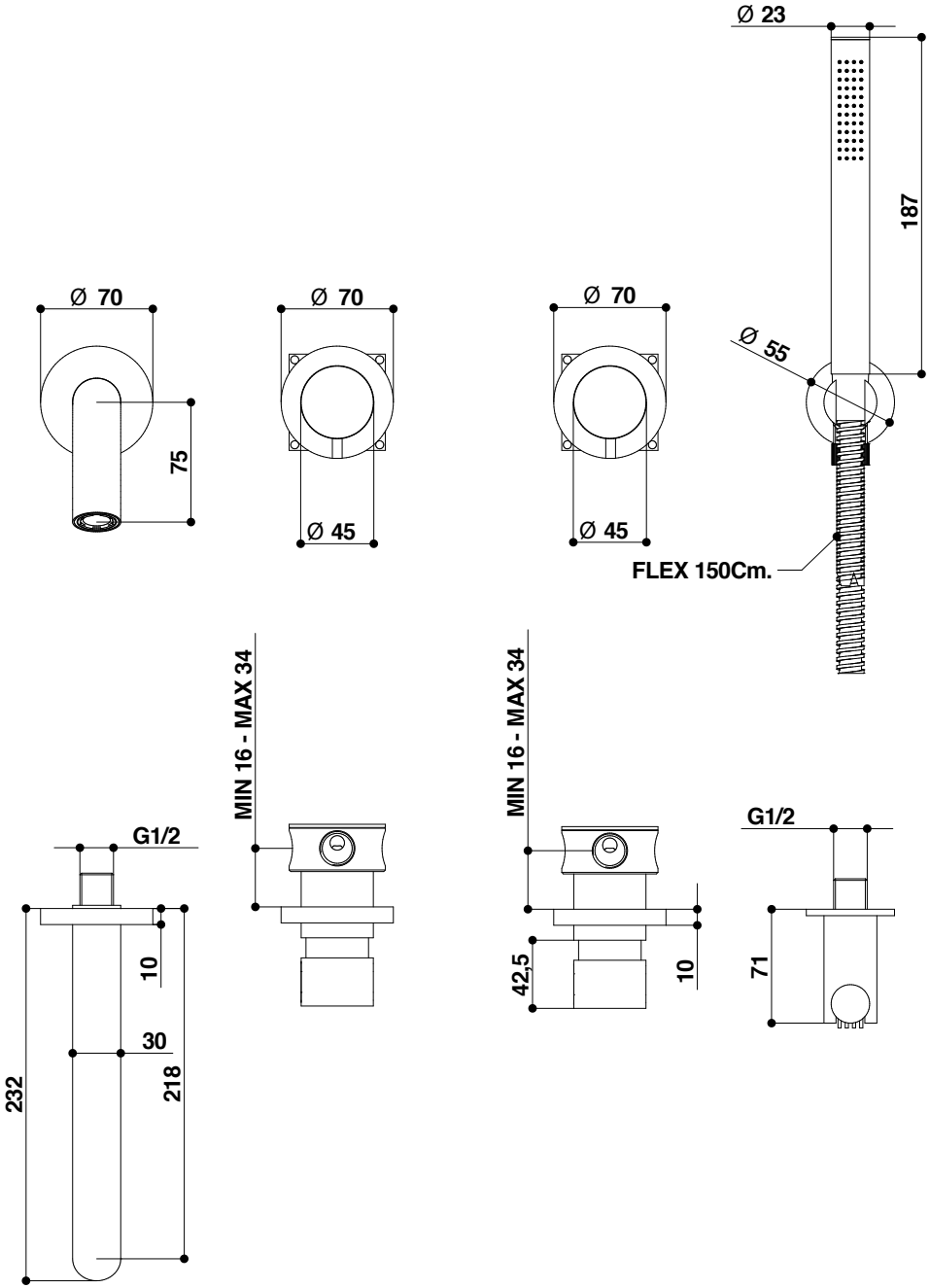

Cod. 73530-D
TIME 2020

Gruppo vasca incasso con set doccetta
in acciaio spazzolato 316 e cartuccia tradizionale

316 brushed stainless steel built-in bath & shower mixer with
duplex shower set and traditional cartridge

© Copyright of Bongio s.r.l.

Mario Bongio s.r.l.
Via Aldo Moro, 2
28017 San Maurizio d'Opaglio (NO) - Italy
tel: +39 0322 967248 fax: +39 0322 950012
www.bongio.com