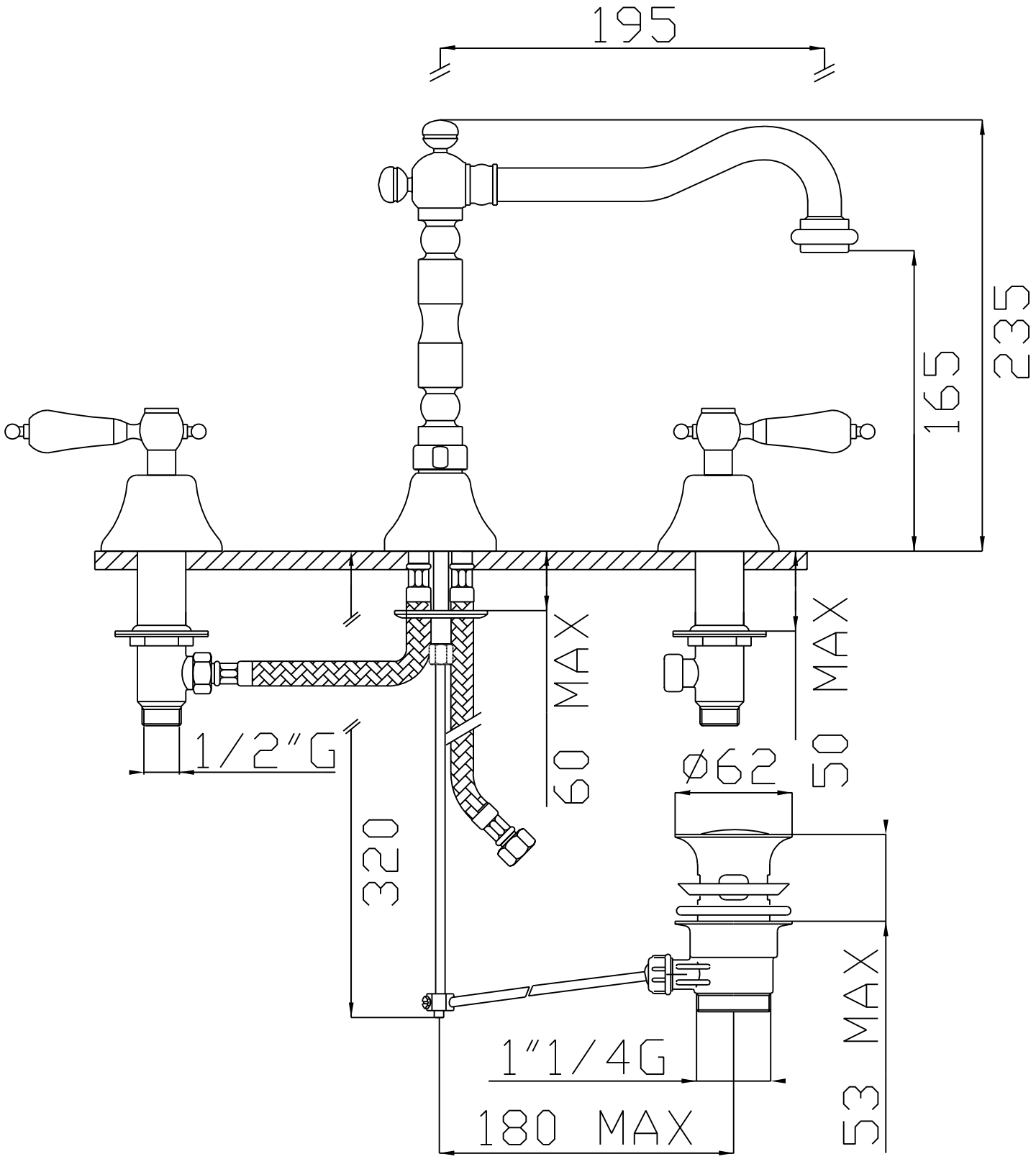
195
235
165
60 MAX
50 MAX
1/2"G
320
Ø62
53 MAX
1"1/4G
180 MAX