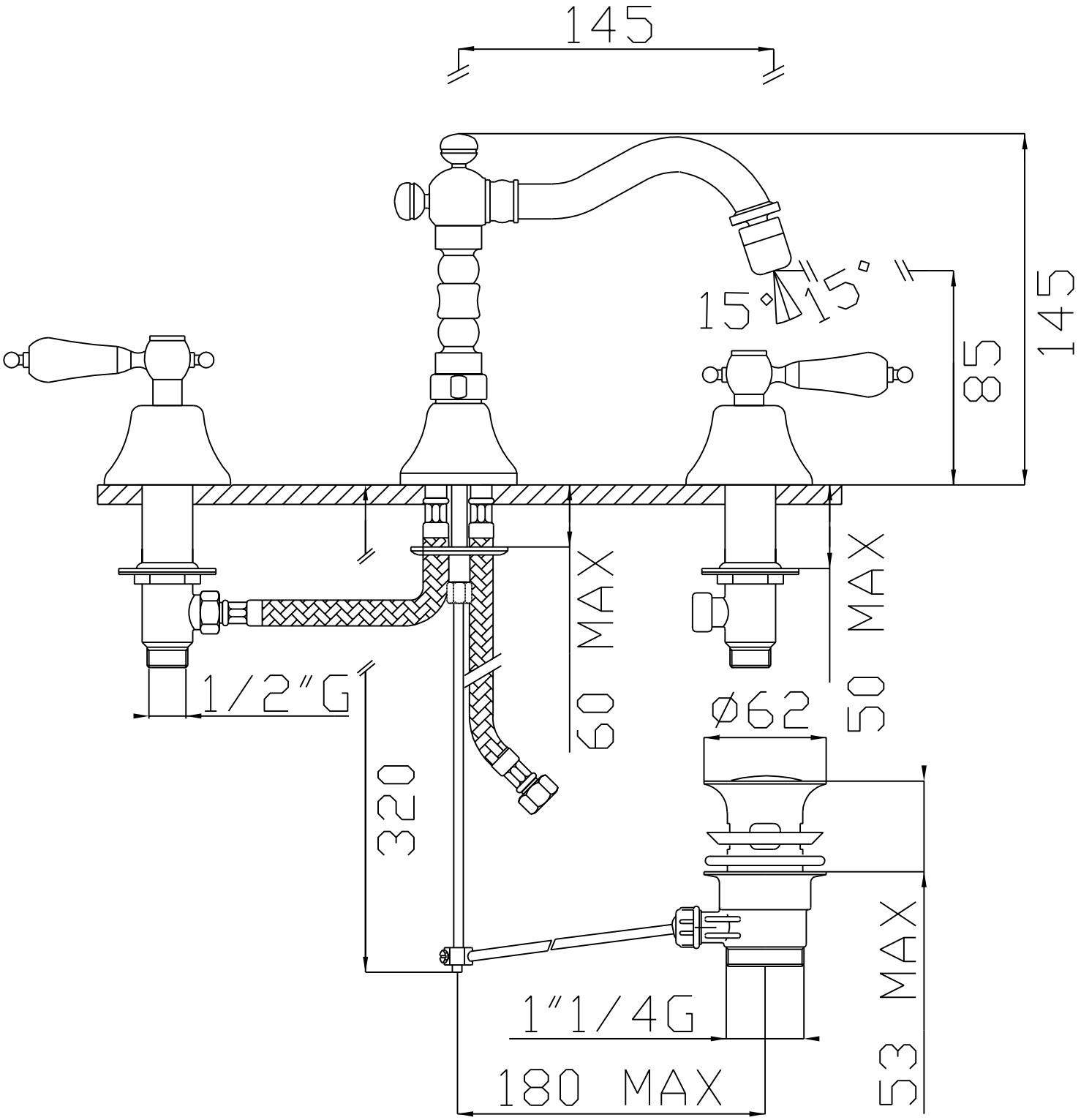
145
145
85
15°
15°
60 MAX
50 MAX
50
1/2"G
320
Ø62
53 MAX
1"1/4G
180 MAX