Villeroy & Boch
1748

Умывальник - SQUARE exclusive
Смеситель для умывальника на три отверстия со сливным гарнитуром - хром
Артикульный номер: 20 710 911-00

- вылет 125 мм
- неподвижный излив
- круглая обогащенная воздухом струя
- высота смесителя 200 мм
- высота до аэратора 175 мм
- диаметр отверстия под излив 35 мм
- диаметр отверстия вентиля бокового 32 мм
- 2x напорный шланг M 10 x 1 ввинченный, испытанный на герметичность
- расход макс. 7 л/мин
- не содержит свинца
- без рукояток
- Группа смесителей согл. DIN 4109: 1
- Для узких пьедесталов или полупьедесталов заказывайте, пожалуйста, напорные шланги 12 507 970 90.

хром

размерный чертеж

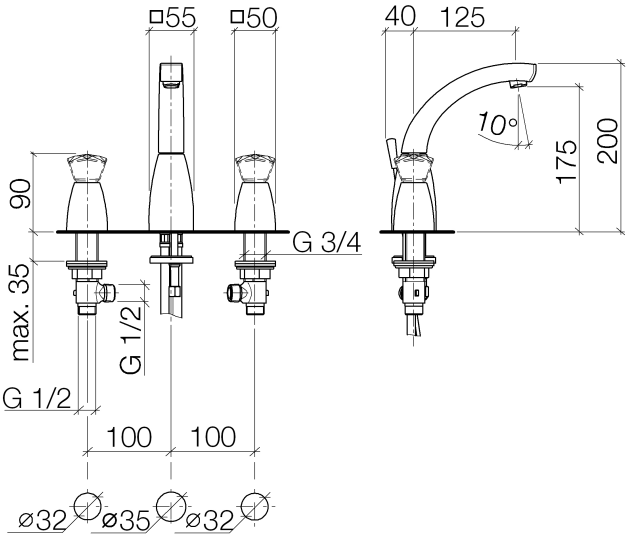

Все величины в мм / дюймах = мм x 0,0394

Мы оставляем за собой право на изменение моделей, товарного ассортимента и технических характеристик. Наличие погрешностей не исключается.